190mm

210mm

非接触型门禁一体机

使用说明书

[通用版]

使用前请仔细阅读本说明书

一 产品介绍

本产品是非接触型门禁一体机，采用最新中央处理器及大容量储存芯片，具有功能强大，运行稳定操作简单等优点。使用刷卡/密码/卡加密码三种开锁方式。具有管理卡（增卡/删除卡）的功能。

二 技术参数

支持卡片	◆ 支持S20/S50/S70，Ultralight/UltralightC，Ntag203，Mifare Plus ◆ CPU卡（Mifare Desfire，FM1208等） ◆ 支持中国银行卡和二代身份证ID号 ◆ 支持NFC手机（卡模拟模式） ◆ 可选加ID读头功能
供电电源	12V <140mA
通讯接口	韦根接口
通讯协议	韦根26/韦根34
卡片感应距离	0—50cm
外观颜色	白色光面（可定制）
状态指示	LED
外形尺寸	116mmX116mmX22mm
重量	110g
适用温度范围	工作：0℃ -- 45℃ 存储：-10℃ -- 55℃
适用湿度范围	工作： 40%--90% 存储： 20%--90%

三 接线示意图

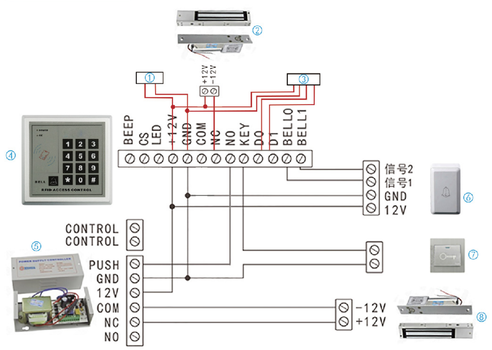

1. 没有⑤电源控制器，通过①接口接12V电源。2. 没有⑤电源控制器，可以通过②接口接电锁。
③ 通过接口可外接韦根读头。⑤ 接电源控制器。⑥ 接门铃。⑦ 接开门开关。⑧ 接接电锁。
[在没有开门信号输出的情况下，NC是和GND短路，NO空悬。在有开门信号输出的情况下，NC空悬，NO是和GND短路，总之，NO和NC总是相反的。]

注：电源控制器需接入220V，其它配件可用网络线连接。

四 验证方法

【 卡用户 】直接刷卡验证成功后，绿灯点亮，输出开门信号。
【密码用户】先输入6位密码，最后按#，成功后，绿灯点亮，输出开门信号。
【卡+密码 】先刷卡，再输入密码，按#号结束验证，绿灯点亮，输出开门信号。

五 增加用户

A 刷卡注册卡
1【依次按”#”->”*”->”123456”->”#”，蜂鸣器滴滴响两声，绿灯点亮，进入设置模式。】
2【依次按”1”->按”1”->绿灯灭 > 刷卡登记->蜂鸣器响两声，登记成功（可连续刷卡登记），按两下*就退出编程。】

B 用管理卡注册
【刷管理卡（增卡）->刷卡登记->蜂鸣器响两声，登记成功（可连续刷卡登记）->刷管理卡退出编程。】

C 输入密码注册
1【依次按”#”->”*”->”123456”->”#”，蜂鸣器滴滴响两声，绿灯点亮，进入设置模式。】
2【依次按”1”->按”2”->绿灯灭，输入6位任意数字密码->按”#”->蜂鸣器响两声，登记成功（可连续输入密码登记）按两下*就退出编程。】

D 刷卡+4位密码注册
1【依次按”#”->”*”->”123456”->”#”，蜂鸣器滴滴响两声，绿灯点亮，进入设置模式。】
2【依次按”1”->按”3”->绿灯灭，先刷卡->绿灯亮->再输入4位任意数字密码->按”#”->蜂鸣器响两声->绿灯灭，登记成功（可连续刷卡+输入密码登记），按两下*就退出编程。】

E 刷卡+4位密码注册
1【依次按”#”->”*”->”123456”->”#”，蜂鸣器滴滴响两声，绿灯点亮，进入设置模式。】
2【依次按”1”->按”4”->绿灯灭，先刷卡->绿灯亮->再输入4位任意数字组号->按”#”->蜂鸣器响两声->绿灯灭，登记成功（可连续刷卡+输入组号登记），按两下*就退出编程。】

F 输入卡号注册（ID卡专用，对IC没有用）
1【依次按”#”->”*”->”123456”->”#”，蜂鸣器滴滴响两声，绿灯点亮，进入设置模式。】
2【依次按”1”->按”5”->绿灯灭，输入10位ID号-> ”#”->蜂鸣器响两声->绿灯灭，登记成功（可连续输入ID号登记），按两下*就退出编程。】

六 删除用户

A 刷卡删除
1【依次按“#”->“*”->“123456”->“#”，蜂鸣器滴滴响两声，绿灯点亮，进入设置模式。】
2【依次按“2”->按“1”->绿灯灭，刷卡->蜂鸣器响两声，删除成功（可连续删除卡），按两下*就退出编程。】

B 用管理卡删除：
【刷管理卡（减卡）->刷要删除的卡->蜂鸣器响两声， 删除成功（可连续删除卡）->刷管理卡退出编程。】

C 密码删除
1【依次按”#”->”*”->”123456”->”#”，蜂鸣器滴滴响两声，绿灯点亮，进入设置模式->刷管理卡退出编程。】
1【依次按”2”->按”2”->绿灯灭，输入6数字密码->按”#”->蜂鸣器响两声，删除成功（可连续删除密码），按两下*就退出编程。】

D 4位组号/4位密码删除卡
1【依次按”#”->”*”->”123456”->”#”，蜂鸣器滴滴响两声，绿灯点亮，进入设置模式。】
2【依次按”2”->按”3”->绿灯灭，输入4位数字组号/4位数字密码->按”#”->蜂鸣器响两声->绿灯灭，带相同4位数字组号/4位数字密码的卡删除成功（可连续刷卡输入组号/密码删除），按两下*就退出编程。】

E 输入卡号删除（ID卡专用，对IC没有用）
1【依次按”#”->”*”->”123456”->”#”，蜂鸣器滴滴响两声，绿灯点亮，进入设置模式。】
2【依次按”2”->按”4”->绿灯灭，输入10位ID号->按”#”->蜂鸣器响两声->绿灯灭，删除成功（可连续输入ID号删除），按两下*就退出编程。】

七 设置开门时间 （默认开门6秒）

1【依次按“#”->“*”->“123456”->“#”，蜂鸣器滴滴响两声，绿灯点亮，进入设置模式。】
2【依次按“3” ->绿灯灭，输入1位数字->“#”->蜂鸣器响两声，开门时间设置成功，自动退出编程。 1-2秒 2-4秒 3-6秒 4-8秒 5-10秒 6-12秒 7-14秒 8-16秒 9-18秒 】

八 修改编程密码及机器初始化

A 修改编程密码
1【依次按“#”->“*”->“123456”->“#”，蜂鸣器滴滴响两声，绿灯点亮，进入设置模式。】
2【依次按“4” ->绿灯灭，输入6位数密码->重复输入6位数密码->“#”->蜂鸣器响两声，密码设置成功，自动退出编程。】

B 删除所有登记过的注册信息
1【依次按“#”->“*”->“123456”->“#”，蜂鸣器滴滴响两声，绿灯点亮，进入设置模式。】
2【依次按“5” ->绿灯灭，输入123->“#”->等待蜂鸣器响五声， 删除成功，自动退出编程。】

C 恢复出厂设置
门禁在通电的时候用导线将Reset（A，B）脚短路一下， 等待蜂鸣器滴滴响五声响，即恢复出厂设置成功。
恢复出厂设置包括：【编程密码】恢复为123456【开门时间】恢复为3秒
【防盗报警】恢复为关闭 【删除管理卡】需要重新增加管理卡 【存储模式】恢复为韦根34的方式存储

九 修改防盗报警功能

A 修改防盗报警功能
【依次按“#”->“*”->“123456”->“#”，蜂鸣器滴滴响两声，绿灯点亮，进入设置模式。】

B 开启/关闭报警模式
【依次按“6” ->绿灯灭，输入1位数->“#”->蜂鸣器响两声，设置成功，自动退出编程。如果输入数字为0是关闭防盗报警功能，如果输入为非0就是开启防盗报警功能，默认是为0是关闭防盗报警功能。】

十 增加管理卡（增卡）

1 【依次按”#”->”*”->”123456”->”#”，蜂鸣器滴滴响两声，绿灯点亮，进入设置模式。】
2 【依次按”7” ->绿灯灭，刷卡登记->”#”->蜂鸣器响两声， 管理卡增卡设置成功，自动退出编程。】

十一 增加管理卡（减卡）

1 【依次按”#”->”*”->”123456”->”#”，蜂鸣器滴滴响两声，绿灯点亮，进入设置模式。】
2 【依次按”8” ->绿灯灭刷卡登记->”#”->蜂鸣器响两声， 管理卡减卡设置成功，自动退出编程。】

十二 设置卡的存储模式

1【依次按”#”->”*”->”123456”->”#”，蜂鸣器滴滴响两声，绿灯点亮，进入设置模式。】
2【依次按”9” ->绿灯灭，输入1位数密码->”#”->蜂鸣器响两声，模式设置成功，自动退出编程。如果输入数字为0是按韦根26的方式存储，如果输入为非0就按韦根34的方式存储，默认是为非0是按韦根34的方式存储。】

补充说明

补充说明：
1【卡用户，密码用户，卡+密码这三种验证方法可以同时使用，上电就进入刷卡模式，可以用卡或卡+密码开门，如果按了数字键就进入密码用户模式，在这个模式下不能刷卡开门，只有退出密码用户模式才可以刷卡开门，如果5秒钟没有去按按键蜂鸣器就长响一声绿灯闪一下退出密码用户模式，如果在5秒中之内按了*号键蜂鸣器长响一声绿灯闪一下退出密码用户模式， 如果在5秒中之内按了#号键立即验证密码，密码正确就会绿灯亮，输出开门信号， 退出密码用户模式，如果密码不正确蜂鸣器会响三声，绿灯闪三下退出密码用户模式。】
2【如果你在编程模式下超过15秒钟左右没有按按键， 蜂鸣器会长响一声，绿灯会闪一下，然后退出编程模式。】
3【用卡+密码的方式，要先刷卡然后绿灯亮，指示请输入密码，输入第一个数时绿灯灭然后再输入3位密码按”#”，如果密码正确，绿灯亮，输出开门信号， 密码错误蜂鸣器会响三声，绿灯闪三下然后须得重新刷卡，如果在这中间有超过5秒钟没去按键，必须重新刷卡。】
4【增卡/增加6位密码用户时，如果卡/密码已经存在，再次增加，蜂鸣器会响三声，绿灯闪三下。】
5【在减卡/删除6位密码用户时，如果卡/密码本来就不存在或者已经删除了再多删一次， 蜂鸣器会响三声，绿灯闪三下。】
6【如果增卡方法采用 刷卡+4位组号注册：开门只需要刷卡就可以开门，一个组号可以对应多张卡，也可以一个组号对应一张卡，主要作用是如果卡丢了，我们可以输入组号删除这张卡，如果一个组号对应多张卡，那用组号删除卡时，对应这几张卡都删除了，如果（刷卡+4位密码）的4位密码和组号相等相应的这张卡也被删除了，结论（刷卡+4位密码删除）和（刷卡+4位组号删除）相同，只需要输入组号或密码就可以删除这张卡。】
7【防盗报警功能报警时会滴滴滴滴滴一直响说明后面SW7那个防盗报警按键没有闭合好，如果不需要这个功能可通过编程模式把这个功能关闭， 报警滴滴滴滴响的时候也可以进入编程模式设置关闭这功能。】
8【默认是韦根34的方式存储，CS输出为高电平如果设置为韦根26的方式存储，CS输出为低电平。】
9【RESET是J4，短路2秒就恢复出厂参数设置。】
10【管理卡的说明：买了新机可以设置一张管理（增卡）专门用来增加卡的和一张管理（减卡）专门用来删除卡的，以后要增卡时不需要再用按键去操作了，刷下管理（增卡）就可以增加卡， 刷下管理（减卡）就可以删除卡，方便管理卡（增卡和减卡）各只能存储一张，如果增加多次，只有最后一次增加的卡有效。】

《说明书折页》
规格：正反面印刷，按虚线折叠。
尺寸：190mm X210mm